Model: TIM

معرفی دستگاه :

دستگاهی منحصـــر به فرد از شرکت ال سی تک است که قابلیت تنظیم با دقت۱ ثانیه ، تا ۶۰:۶۰:۹۹ را دارد، یعنـــی به عبارتـــی هم قابلیت تنظیم ثانیه و هم تنظیم ســـاعت را به کاربر می دهد. هم چنین می توان تعداد ســـیکل کاری را برای دستگاه مشـــخص نمود، یعنی میتوان این چنین تعریف کرد که X زمان رله روشن بعد X زمان رله خاموش و این سیکل به مدت N بار که حداکثر ۹۹۹ می باشد را تکرار کند و یا اینکه این سیکل به مدت نامحدود اجرا شود. از دیگر مزایای این دستگاه میتوان به ۳ رله خروجی آن اشاره نمود که در اپلیکیشـــن به راحتی قابل انتخاب می باشد. هم چنین برای فعال شـــدن تایمردو حالت تعریف شـــده اســـت که میتوان به وسیله اپلیکیشـــن و تایید کاربر شروع به کار نماید و یا اینکه پس از فعال شدن تریگر مثبت ورودی دستگاه شروع به شمردن نماید.

از مزایای مهم این دستگاه، این است که در صورت قطعی برق دستگاه از ادامه آخرین لحظه ثبت شـــده شـــروع به کار خواهد کرد تا وظیفه خود را به پایان برســـاند. تمامی امکانات گفته شده با اپلیکیشـن اختصـاصی دستگاه به راحتی و همگی توسط کاربر قابل برنامه ریزی می باشـــد. هم چنین کاربر می تواند زمان طی شـــده وضعیت فعلی دستگاه را به صورت آنلاین در اپلیکیشـن مشـــاهده نماید.

TIMER SWITCHER SWITCHER BY BLUETOOTH

تایمر سه کاناله بلوتوثی

درباره ما :

شـرکت ال سـی تِک با بهره گیری از فناوریهای نوین و پیشـــرفتهای روز تکنولوژی، به دنبال ارائه محصـــولات و خدماتی نوین در هوشمند سازی و کنترلرهای صـنعتی اسـت. ما با تمرکز بر ارتقاءِ مســـتمر کیفیت محصـــولات ، خدمات و توسعه نرم افزارهای خود قصـــد داریم راحتی خوشحالی و همراهی همیشگی مشتریان را به ارمغان بیاوریم.

خدمات مشتریان :

شـرکت ال سـی تِک در راسـتای جلب رضایت مشتریان، کلیه محصـولات خود را با گارانتی ۱ ســـاله عرضـــه نموده اســـت. در صورت بروز هرگونه نارضایتی، انتقادات و نظـــرات خود را با ما در میان بگذارید.

شرایط قبول گارانتی :

- سالم بودن برچسب گارانتی دستگاه
- از تاریخ مندرج بر روی دستگاه بیش از یک سال سپری نشده باشد.

ارتباط با ما

@Lctech.ir www.Lctech.ir

0913 - 4716524 0933 - 3051490

آدرس: شهرک صنعتی بزرگ اصفهان کارآفرینان ٤

راهنمای کاربری دستگاه

نصب و راه اندازی برنامه

۱

ابتدا مانند همه دستگاهایی که با بلوتوث کار می کنند باید به قسمت تنظیمات بلوتوث گوشی خود رفته و با گزینه جستجو دستگاه LCTECH_TIMxxxxx را انتخاب نموده و سپس رمز ۱۲۳٤ را وارد نمایید تا دستگاه به گوشی شما متصل بشود.

۲

برنامه LCTECH_TIM را از روش های ارائه شده در زیر دانلود و نصب نمایید.

۱ - اسکن QR کد روی بر چسب دستگاه

۲ - از داخل سایت شرکت به آدرس: https://lctech.ir/shop/tim/

۳

برنامه را اجرا نموده، نام دستگاه را انتخاب و گزینه اتصال را انتخاب نمایید.

٤

پس از اتصال موفقیت آمیز، به صفحه ورود رمز وارد خواهید شد.

رمز پیش فرض ۱۲۳٤٥ را وارد نموده و دکمه تایید را انتخاب نمایید. پیام رمز جدید را وارد کنید ظاهر می شود.

رمز جدید خود را وارد کنید و دکمه تایید را بزنید.

تغییر رمز دستگاه

در ابتدا باید دکمه ریست MEMRESET روی دستگاه را حدود ۲۰ ثانیه فشار دهید تا صدای تیک رله را بشنوید.

سپس مراحل ۳ و ٤ نصب و راه اندازی برنامه را تکرار نمایید.

۵

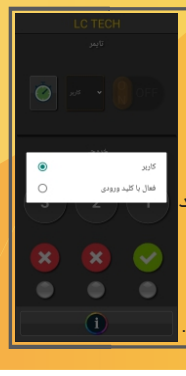

در این مرحله ابتدا باید برای دستگاه باید مشخص شود که شروع شمارش با کدام گزینه انجام بشود.

قسمت کاربر را انتخاب نمایید تا شکل روبرو برای شما نمایش داده شود. سپس گزینه دلخواه را انتخاب نمایید

نکته مهم

اگر گزینه کاربر را انتخاب نمایید دکمه ON برای کاربر فعال خواهد شد که بتواند تایمر را خاموش یا روشن نماید.

۶

در این مرحله می توانید تنظیمات تایمر را انجام دهید.

قسمت را انتخاب نمایید تا شکل روبرو برای شما نمایش داده شود.

سپس گزینه های مورد نظر خود را انتخاب نمایید و دکمه را انتخاب نمایید.

و با زدن دکمه به منوی اصلی برنامه باز خواهید گشت.

۷

در این مرحله می توانید خروجی دستگاه برای انتخاب نمایید.

با انتخاب هر خروجی شکل تیک سبز برای هر گزینه فعال خواهد شد.

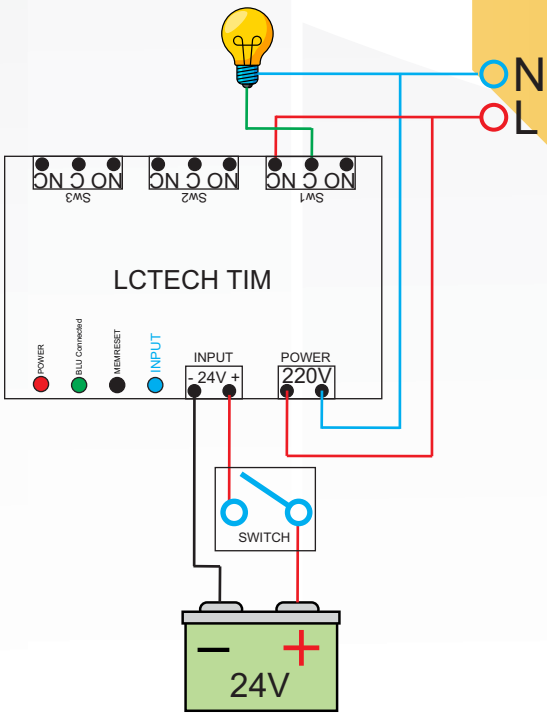

مدار اتصال

Lctech فراتر از یک ایده

ویژگی های دستگاه:

- راه اندازی و استفاده از دستگاه از طریق بلوتوث و نصب نرم افزار در تلفن همراه
- قابلیت برنامه ریزی سیکلی ، به صورت محدود و نا محدود
- کلیه تنظیمات با استفاده از اپلیکیشن مخصوص با کاربری آسان
- رمز امنیتی پنج رقمی قابل تغییر
- قابلیت قفل شدن چند دقیقه ای دستگاه پس از ۳ بار ورود رمز نادرست
- دارای سه خروجی و قابلیت انتخاب آن ها در اپلیکیشن
- امکان تنظیم شروع شمارش توسط کاربر و یا با فعال شدن ورودی دستگاه

مشخصات فنی:

تعداد خروجی رله:	۳ رله
نوع خروجی:	خروجی(NC COM NO)
نوع ورودی:	۲٤ ولت
برد بلوتوث:	۳۰ تا ۵۰ متر در فضای باز
آنتن:	تقویت شده داخلی
نوع ارتباط:	بلوتوث(اندروید ۱۲ به بالا)
تغذیه دستگاه:	۲۲۰ ولت
جنس بدنه:	پلاستیک(ABS)
طول:	۷ CM
عرض:	۸.۵ CM
ارتفاع:	۵.۸ CM